• ORGANO DI PRESA A CORSA PARALLELA A DUE GRIFFE
• Two-jaw parallel gripper
• Zwei-Finger Parallelgreifer
• Pince de préhension à course parallèl, à deux griffes

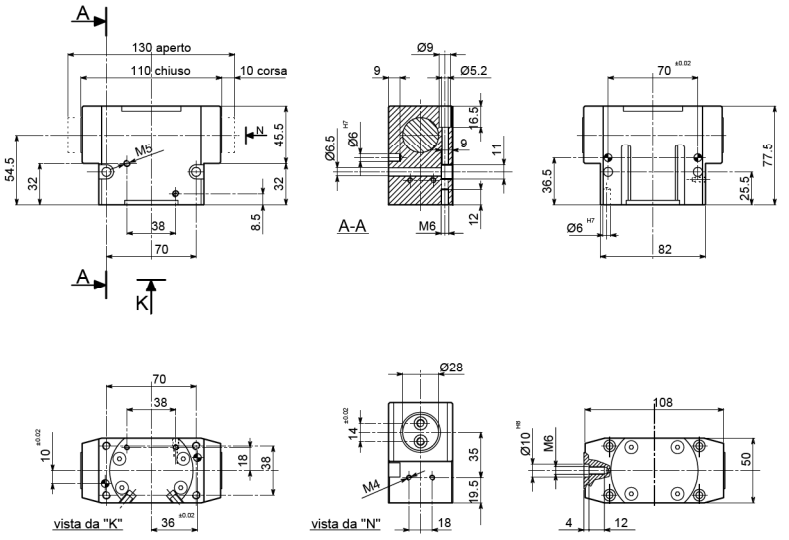

• Le dimensioni sono indicative e suscettibili di variazioni per migliorie tecniche. Ci riserviamo di apportare modifiche senza preavviso • All dimensions are indicative and subject to variation for technical upgrading. We reserve the right to make alterations without prior notification • Die Maßangaben sind indikativ und können sich bei technischen Verbesserung ändern. Wir behalten uns vor, ohne vorherige Benachrichtigung Änderungen vorzunehmen • Les dimensions sont fournies à titre indicatif; elles peuvent subir des variations pour cause d'ameliorations techniques. Nous nous réservons le droit d'apporter des modifications sans préavis.

• SCHEMA DI FUNZIONAMENTO • OPERATIONAL DIAGRAM
• BETRIEBSSCHEMA • SCHÉMA DE FONCTIONNEMENT

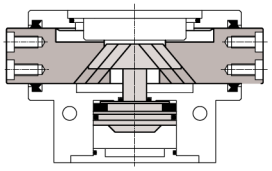

Aperto
Open
Geöffnet
Ouvert

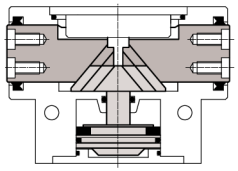

Chiuso
Closed
Geschlossen
Fermé

• ORGANO DI PRESA A CORSA PARALLELA A DUE GRIFFE
• Two-jaw parallel gripper
• Zwei-Finger Parallelgreifer
• Pince de préhension à course parallèl, à deux griffes

DIAGRAMMA FORZA DI CHIUSURA
CLAMPING FORCE DIAGRAM • DIAGRAM SCHLIEßKRAFT
DIAGRAMME DE LA FORCE DE FERMETURE

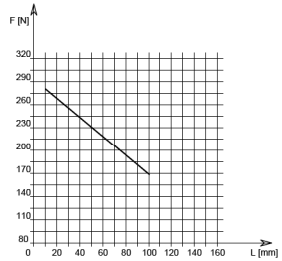

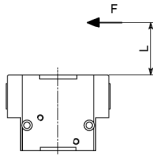

P = 6 bar

F = Forza di chiusura reale per griffa
L = Distanza di rilevamento

F = True clamping force per jaw
L = Reading distance

F = Reelle Schließkraft pro Greiffinger
L = Messungsabstand

F = Force de fermeture réelle par griffe
L = Distance de lecture

Valori nei dati tecnici rilevati alla distanza L = 20 mm • Technical specification values read at a distance L = 20 mm
• Werte der technischen Daten auf Distanz aufgenommen L = 20 mm • Valeurs des données techniques relevées à la distance L = 20 mm

DATI TECNICI

Corsa per griffa	10 mm
Corsa pistone	12 mm
Volume aria per doppia corsa	31.9 cm³
Forza teorica di chiusura per griffa a 6 bar	446 N
Forza reale di chiusura per griffa a 6 bar	268 N
Forza teorica di apertura per griffa a 6 bar	486 N
Forza reale di apertura per griffa a 6 bar	292 N
Pressione di esercizio	2-8 bar
Ripetibilità	±0.01 mm
Peso	1.4 Kg
Temperatura di esercizio	5-60 °C
Codice articolo	OH108IAD

TECHNISCHE DATEN

Hub pro Greiffinger	10 mm
Kolbenhub	12 mm
Luftvolumen pro Doppelhub	31.9 cm³
Theoretische Schließkraft pro Greiffinger 6 bar	446 N
Reele Schließkraft pro Greiffinger 6 bar	268 N
Theoretische Öffnungskraft pro Greiffinger 6 bar	486 N
Reele Öffnungskraft pro Greiffinger 6 bar	292 N
Betriebsdruck	2-8 bar
Wiederholbarkeit	±0.01 mm
Gewicht	1.4 Kg
Betriebstemperatur	5-60 °C
Artikelcode	OH108IAD

SPECIFICATIONS

Stroke per jaw	10 mm
Piston stroke	12 mm
Dual stroke air volume	31.9 cm³
Theoretical clamping force per jaw at 6 bar	446 N
Actual clamping force per jaw at 6 bar	268 N
Theoretical opening force per jaw at 6 bar	486 N
Actual opening force per jaw at 6 bar	292 N
Working pressure	2-8 bar
Reproducibility	±0.01 mm
Weight	1.4 Kg
Working temperature	5-60 °C
Article code	OH108IAD

DONNÉES TECHNIQUES

Course par griffe	10 mm
Course piston	12 mm
Volume d'air pour course double	31.9 cm³
Force théorique en fermeture par griffe à 6 bar	446 N
Force réelle en fermeture par griffe à 6 bar	268 N
Force théorique en ouverture par griffe à 6 bar	486 N
Force réelle en ouverture par griffe à 6 bar	292 N
Pression d'exercice	2-8 bar
Répétibilité	±0.01 mm
Poids	1.4 Kg
Température d'exercice	5-60 °C
Code article	OH108IAD

tecnomors spa. - Via Roma 141/143 - 28017 San Maurizio d'Opaglio (NO) - Italy
tel.: 0322 96142 - fax.: 0322 967453 - e mail : info@tecnomors.it
Advanced Components for Automation tecnomors

CPH 133
OPH 108
OPH 88
OPH 73