• ORGANO DI PRESA A GINOCCHIERA A DUE LEVE
• Two-lever toggle gripper
• Zwei-finger Kniehebelgreifer
• Pince de préhension à genouillère, à deux leviers

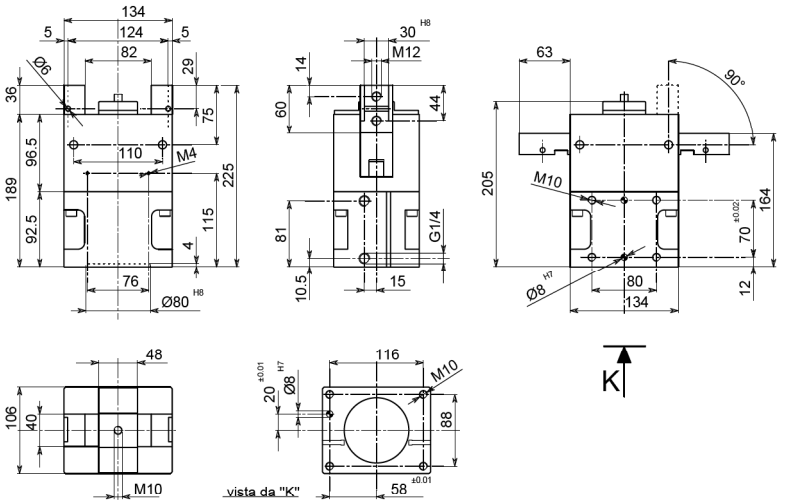

• Le dimensioni sono indicative e suscettibili di variazioni per migliorie tecniche. Ci riserviamo di apportare modifiche senza preavviso • All dimensions are indicative and subject to variation for technical upgrading. We reserve the right to make alterations without prior notification • Die Maßangaben sind indikativ und können sich bei technischen Verbesserung ändern. Wir behalten uns vor, ohne vorherige Benachrichtigung Änderungen vorzunehmen • Les dimensions sont fournies à titre indicatif; elles peuvent subir des variations pour cause d'ameliorations techniques. Nous nous réservons le droit d'apporter des modifications sans préavis.

• SCHEMA DI FUNZIONAMENTO • OPERATIONAL DIAGRAM
• BETRIEBSSCHEMA • SCHÉMA DE FONCTIONNEMENT

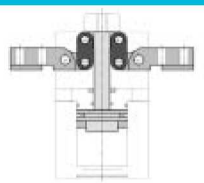

Aperto
Open
Geöffnet
Ouvert

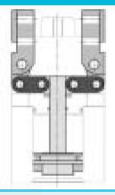

Chiuso
Closed
Geschlossen
Fermé

• ORGANO DI PRESA A GINOCCHIERA A DUE LEVE
• Two-lever toggle gripper
• Zwei-finger Kniehebelgreifer
• Pince de préhension à genouillère, à deux leviers

DIAGRAMMA FORZA DI CHIUSURA
CLAMPING FORCE DIAGRAM • DIAGRAM SCHLIEßKRAFT
DIAGRAMME DE LA FORCE DE FERMETURE

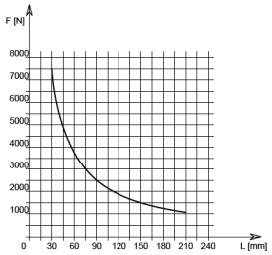

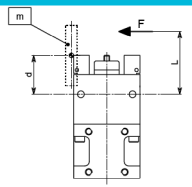

P = 6 bar

F = Forza di chiusura reale per griffa
L = Distanza di rilevamento
d = Distanza tra fulcro e baricentro dita di presa
m = Peso dito di presa

F = True clamping force per jaw
L = Reading distance
d = Distance from pincer barycentre to lever rotation fulcrum
m = Pincer mass

F = Reelle Schließkraft pro Greiffinger
L = Messungsabstand
d = Abstand vom Schwerpunkt des Greiffingers zum Hebeldrehpunkt
m = Pincer mass

F = Force de fermeture réelle par griffe
L = Distance de lecture
d = Distance du barycentre du doigt de préhension au couteau
m = Masse des extrémités de préhension

Valori rilevati nel punto morto di ginocchiera (0°) • Values read in toggle position (0°)
• Werte in Kniehebelstellung (0°) • Valeurs relevées en position de genouillère (0°)

DATI TECNICI

Corsa per griffa	90°
Corsa pistone	60 mm
Volume aria per doppia corsa	585 cm³
Spinta sul pistone in chiusura a 6 bar	2827 N
Coppia reale di chiusura per griffa a 6 bar	225 Nm
Momento d'inerzia max dita di presa: md²	2500 Kg·mm²
Pressione di esercizio	2-8 bar
Ripetibilità	±0.05 mm
Peso	8 Kg
Temperatura di esercizio	5-60 °C
Codice articolo	OG800ABH

TECHNISCHE DATEN

Hub pro Greiffinger	90°
Kolbenhub	60 mm
Luftvolumen pro Doppelhub	585 cm³
Kolbendruck 6 bar	2827 N
Reelles Schließdrehmoment pro Greiffinger 6 bar	225 Nm
Höchstwerte des Trägheitsmomentes Greiffinger: md²	2500 Kg·mm²
Betriebsdruck	2-8 bar
Wiederholbarkeit	±0.05 mm
Gewicht	8 Kg
Betriebstemperatur	5-60 °C
Artikelcode	OG800ABH

SPECIFICATIONS

Stroke per jaw	90°
Piston stroke	60 mm
Dual stroke air volume	585 cm³
Force on piston at 6 bar	2827 N
Actual clamping couple per jaw at 6 bar	225 Nm
Pincers maximum moment of inertia: md²	2500 Kg·mm²
Working pressure	2-8 bar
Reproducibility	±0.05 mm
Weight	8 Kg
Working temperature	5-60 °C
Article code	OG800ABH

DONNÉES TECHNIQUES

Course par griffe	90°
Course piston	60 mm
Volume d'air pour course double	585 cm³
Poussee sur le piston à 6 bar	2827 N
Couple réel en fermeture par griffe à 6 bar	225 Nm
Max moment d'inertie doigts de préhension: md²	2500 Kg·mm²
Pression d'exercice	2-8 bar
Répétibilité	±0.05 mm
Poids	8 Kg
Température d'exercice	5-60 °C
Code article	OG800ABH

OG 80-A
OG 63-A
OG 50-A
OG 40-A
OG 32-A
OG 25-A
OG 20-A
OG 16-A