iglidur® J | Lieferprogramm

zylindrische Gleitlager

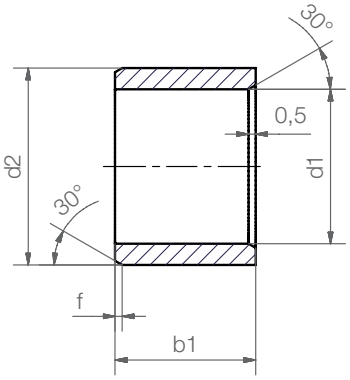

Bestellschlüssel

JSM-0104-02

- Gesamtlänge b1
- Außendurchmesser d2
- Innendurchmesser d1
- metrisch
- zylindrisch (Form S)
- Werkstoff iglidur® J

Abmessungen nach ISO 3547-1 und Sonderabmessungen

Fase in Abhängigkeit von d1

d1 [mm]:	Ø 1–6	Ø 6–12	Ø 12–30	Ø > 30
f [mm]:	0,3	0,5	0,8	1,2

Abmessungen [mm]

Bestellnummer	d1	d1-Toleranz*	d2	b1 h13
JSM-0104-02	1,5	+0,014 +0,054	4,0	2,0
JSM-0205-02	2,0	+0,020 +0,080	5,0	2,5
JSM-0206-02	2,5	+0,020 +0,080	6,0	2,5
JSM-0304-05	3,0	+0,014 +0,054	4,5	5,0
JSM-0304-09	3,0	+0,014 +0,054	4,5	9,0
JSM-0305-04	3,0	+0,020 +0,080	5,0	4,0
JSM-0307-14	3,0	+0,020 +0,080	7,0	14,0
JSM-0308-04	3,0	+0,020 +0,080	8,0	4,0
JSM-0308-05	3,0	+0,020 +0,080	8,0	5,0
JSM-0405-04	4,0	+0,020 +0,068	5,5	4,0
JSM-0405-08	4,0	+0,020 +0,068	5,5	8,0
JSM-0507-046	5,0	+0,020 +0,068	7,0	4,6
JSM-0507-05	5,0	+0,020 +0,068	7,0	5,0
JSM-0507-10	5,0	+0,020 +0,068	7,0	10,0
JSM-0507-14	5,0	+0,020 +0,068	7,0	14,0
JSM-0507-15	5,0	+0,020 +0,080	7,0	15,0
JSM-0508-05	5,0	+0,030 +0,105	8,0	5,0
JSM-0607-03	6,0	+0,010 +0,058	7,0	3,0
JSM-0607-05	6,0	+0,010 +0,058	7,0	5,0
JSM-0607-08	6,0	+0,010 +0,058	7,0	8,0
JSM-0607-12,5	6,0	+0,010 +0,058	7,0	12,5
JSM-0607-14	6,0	+0,010 +0,058	7,0	14,0
JSM-0608-043	6,0	+0,020 +0,068	8,0	4,3
JSM-0608-06	6,0	+0,020 +0,068	8,0	6,0
JSM-0608-08	6,0	+0,020 +0,068	8,0	8,0
JSM-0608-10	6,0	+0,020 +0,068	8,0	10,0

Bestellnummer	d1	d1-Toleranz*	d2	b1 h13
JSM-0609-06	6,0	+0,030 +0,105	9,0	6,0
JSM-0610-10	6,0	+0,030 +0,105	10,0	10,0
JSM-0709-05	7,0	+0,025 +0,083	9,0	5,0
JSM-0709-07	7,0	+0,025 +0,083	9,0	7,0
JSM-0709-09	7,0	+0,025 +0,083	9,0	9,0
JSM-0709-125	7,0	+0,025 +0,083	9,0	12,5
JSM-0810-03	8,0	+0,025 +0,083	10,0	3,0
JSM-0810-04	8,0	+0,025 +0,083	10,0	4,0
JSM-0810-06	8,0	+0,025 +0,083	10,0	6,0
JSM-0810-08	8,0	+0,025 +0,083	10,0	8,0
JSM-0810-10	8,0	+0,025 +0,083	10,0	10,0
JSM-0810-12	8,0	+0,025 +0,083	10,0	12,0
JSM-0810-16	8,0	+0,025 +0,083	10,0	16,0
JSM-0812-10	8,0	+0,040 +0,130	12,0	10,0
JSM-0812-12	8,0	+0,040 +0,130	12,0	12,0
JSM-0911-10	9,0	+0,025 +0,083	11,0	10,0
JSM-1012-05	10,0	+0,025 +0,083	12,0	5,0
JSM-1012-06	10,0	+0,025 +0,083	12,0	6,0
JSM-1012-08	10,0	+0,025 +0,083	12,0	8,0
JSM-1012-10	10,0	+0,025 +0,083	12,0	10,0
JSM-1012-11	10,0	+0,025 +0,083	12,0	11,0
JSM-1012-12	10,0	+0,025 +0,083	12,0	12,0
JSM-1012-15	10,0	+0,025 +0,083	12,0	15,0
JSM-1012-20	10,0	+0,025 +0,083	12,0	20,0
JSM-1014-10	10,0	+0,040 +0,130	14,0	10,0
JSM-1014-16	10,0	+0,040 +0,130	14,0	16,0

* nach dem Einpressen; Messverfahren ▶ Seite 59

Lieferzeit ab Lager

Preise Online-Preisliste
www.igus.de/de/j

iglidur® J | Lieferprogramm

zylindrische Gleitlager

Abmessungen [mm]

Bestellnummer	d1	d1-Toleranz*		d2	b1 h13
JSM-1214-06	12,0	+0,032	+0,102	14,0	6,0
JSM-1214-08	12,0	+0,032	+0,102	14,0	8,0
JSM-1214-09	12,0	+0,032	+0,102	14,0	9,0
JSM-1214-10	12,0	+0,032	+0,102	14,0	10,0
JSM-1214-15	12,0	+0,032	+0,102	14,0	15,0
JSM-1214-20	12,0	+0,032	+0,102	14,0	20,0
JSM-1216-12	12,0	+0,050	+0,160	16,0	12,0
JSM-1216-17	12,0	+0,050	+0,160	16,0	17,0
JSM-1315-20	13,0	+0,032	+0,102	15,0	20,0
JSM-1316-185	13,0	+0,032	+0,102	16,0	18,5
JSM-1416-05	14,0	+0,032	+0,102	16,0	5,0
JSM-1416-08	14,0	+0,032	+0,102	16,0	8,0
JSM-1416-10	14,0	+0,032	+0,102	16,0	10,0
JSM-1416-15	14,0	+0,032	+0,102	16,0	15,0
JSM-1416-20	14,0	+0,032	+0,102	16,0	20,0
JSM-1416-25	14,0	+0,032	+0,102	16,0	25,0
JSM-1418-18	14,0	+0,032	+0,102	18,0	18,0
JSM-1420-20	14,0	+0,050	+0,160	20,0	20,0
JSM-1517-06	15,0	+0,032	+0,102	17,0	6,0
JSM-1517-12	15,0	+0,032	+0,102	17,0	12,0
JSM-1517-20	15,0	+0,032	+0,102	17,0	20,0
JSM-1518-10	15,0	+0,032	+0,102	18,0	10,0
JSM-1618-10	16,0	+0,032	+0,102	18,0	10,0
JSM-1618-12	16,0	+0,032	+0,102	18,0	12,0
JSM-1618-15	16,0	+0,032	+0,102	18,0	15,0
JSM-1618-20	16,0	+0,032	+0,102	18,0	20,0
JSM-1620-16	16,0	+0,050	+0,160	20,0	16,0
JSM-1622-16	16,0	+0,050	+0,160	22,0	16,0
JSM-1622-20	16,0	+0,050	+0,160	22,0	20,0
JSM-1820-15	18,0	+0,032	+0,102	20,0	15,0
JSM-1820-20	18,0	+0,032	+0,102	20,0	20,0
JSM-1922-14	19,0	+0,032	+0,102	22,0	14,0
JSM-2022-20	20,0	+0,040	+0,124	22,0	20,0
JSM-2022-30	20,0	+0,040	+0,124	22,0	30,0
JSM-2023-15	20,0	+0,040	+0,124	23,0	15,0
JSM-2023-20	20,0	+0,040	+0,124	23,0	20,0
JSM-2023-25	20,0	+0,020	+0,104	23,0	25,0
JSM-2026-06	20,0	+0,065	+0,195	26,0	6,0
JSM-2026-20	20,0	+0,065	+0,195	26,0	20,0
JSM-2026-25	20,0	+0,065	+0,195	26,0	25,0
JSM-2026-30	20,0	+0,065	+0,195	26,0	30,0
JSM-2124-12	21,0	+0,040	+0,124	24,0	12,0

Bestellnummer	d1	d1-Toleranz*		d2	b1 h13
JSM-2326-12	23,0	+0,040	+0,124	26,0	12,0
JSM-2427-25	24,0	+0,040	+0,124	27,0	25,0
JSM-2427-46	24,0	+0,040	+0,124	27,0	46,0
JSM-2528-12	25,0	+0,040	+0,124	28,0	12,0
JSM-2528-20	25,0	+0,040	+0,124	28,0	20,0
JSM-2528-30	25,0	+0,040	+0,124	28,0	30,0
JSM-2528-60	25,0	+0,040	+0,124	28,0	60,0
JSM-2530-40	25,0	+0,065	+0,195	30,0	40,0
JSM-2532-25	25,0	+0,065	+0,195	32,0	25,0
JSM-2532-32	25,0	+0,065	+0,195	32,0	32,0
JSM-2532-35	25,0	+0,065	+0,195	32,0	35,0
JSM-2630-20	26,0	+0,065	+0,195	30,0	20,0
JSM-2730-20	27,0	+0,040	+0,124	30,0	20,0
JSM-2832-20	28,0	+0,065	+0,195	32,0	20,0
JSM-3034-20	30,0	+0,040	+0,124	34,0	20,0
JSM-3034-25	30,0	+0,040	+0,124	34,0	25,0
JSM-3034-30	30,0	+0,040	+0,124	34,0	30,0
JSM-3038-40	30,0	+0,065	+0,195	38,0	40,0
JSM-3236-20	32,0	+0,050	+0,150	36,0	20,0
JSM-3236-30	32,0	+0,050	+0,150	36,0	30,0
JSM-3236-40	32,0	+0,050	+0,150	36,0	40,0
JSM-3238-50	32,0	+0,080	+0,240	38,0	50,0
JSM-3539-20	35,0	+0,050	+0,150	39,0	20,0
JSM-3539-30	35,0	+0,050	+0,150	39,0	30,0
JSM-3539-40	35,0	+0,050	+0,150	39,0	40,0
JSM-3640-45	36,0	+0,050	+0,150	40,0	45,0
JSM-4044-30	40,0	+0,050	+0,150	44,0	30,0
JSM-4044-35	40,0	+0,050	+0,150	44,0	35,0
JSM-4044-40	40,0	+0,050	+0,150	44,0	40,0
JSM-4246-73	42,0	+0,080	+0,240	46,0	73,0
JSM-4550-50	45,0	+0,025	+0,125	50,0	50,0
JSM-5055-30	50,0	+0,050	+0,150	55,0	30,0
JSM-5055-50	50,0	+0,050	+0,150	55,0	50,0
JSM-5560-60	55,0	+0,060	+0,180	60,0	60,0
JSM-6065-60	60,0	+0,060	+0,180	65,0	60,0
JSM-6570-50	60,0	+0,060	+0,180	70,0	50,0
JSM-7075-60	70,0	+0,060	+0,180	75,0	60,0
JSM-7580-60	75,0	+0,060	+0,180	80,0	60,0
JSM-8085-100	80,0	+0,060	+0,180	85,0	100,0
JSM-8086-60	80,0	+0,060	+0,180	86,0	60,0
JSM-100105-100	100,0	+0,072	+0,212	105,0	100,0
JSM-110115-60	110,0	+0,072	+0,212	115,0	60,0

* nach dem Einpressen; Messverfahren ▶ Seite 59