Typ SKR20 Standardausführung

Typ KR20□□A (mit einem langen Innenwagen)
Typ SKR20□□B (mit zwei langen Innenwagen)

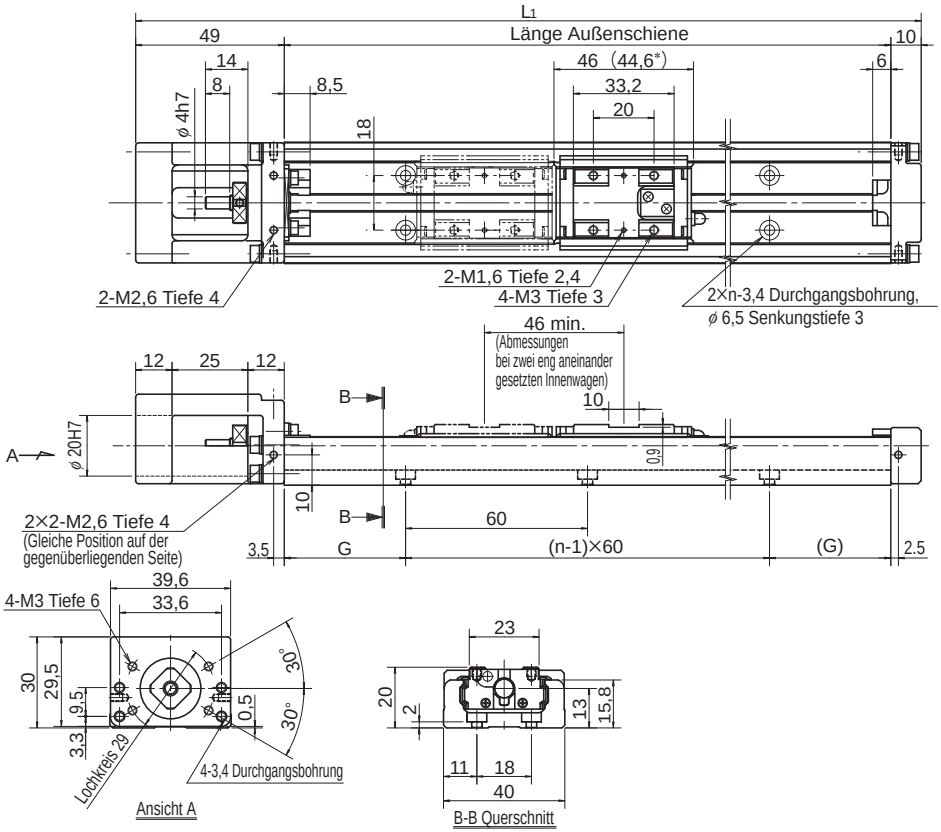

Länge Außenschiene (mm)	Gesamtlänge L_1(mm)	Verfügbare Hublängen (mm)		G (mm)	n	Gesamtgewicht der Einheit (kg)	
		Typ A	Typ B			Typ A	Typ B
100	159	40,9	—	20	2	0,45	—
150	209	90,9	44,9	15	3	0,58	0,66
200	259	140,9	94,9	40	3	0,72	0,8

Hinweis1: Die verfügbaren Hublängen für den Typ SKR20□□B beziehen sich auf die Anordnung mit zwei eng zusammengesetzten Innenwagen.
Aufbau der Bestellbezeichnung siehe B2-44.
Hinweis2: ∗ gibt die Innenwagenlänge bei der Berechnung der verfügbaren Hublängen an. Typ SKR-B (mit zwei langen Innenwagen) misst 90,6 mm.

Typ SKR20 (mit Abdeckung)

Typ KR20□□A (mit einem langen Innenwagen)
Typ SKR20□□B (mit zwei langen Innenwagen)

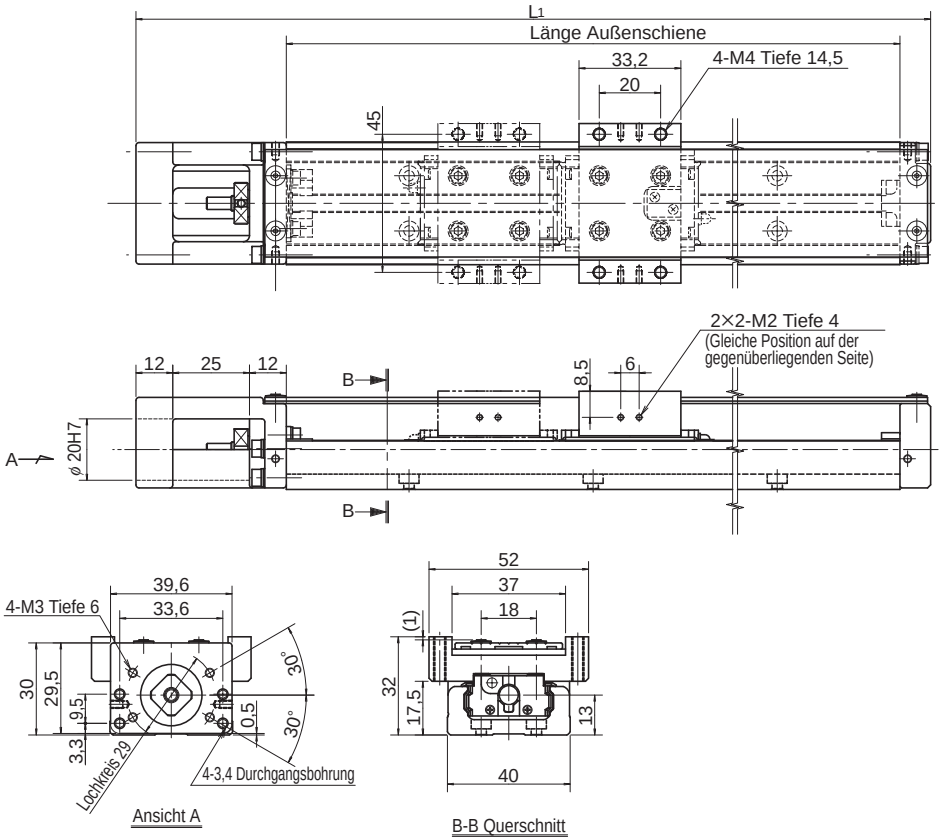

Länge Außenschiene (mm)	Gesamtlänge L_1(mm)	Verfügbare Hublängen (mm)		G (mm)	n	Gesamtgewicht der Einheit (kg)	
		Typ A	Typ B			Typ A	Typ B
100	159	40,9	—	20	2	0,5	—
150	209	90,9	44,9	15	3	0,64	0,76
200	259	140,9	94,9	40	3	0,79	0,91

Hinweis: Die verfügbaren Hublängen für den Typ SKR20□□B beziehen sich auf die Anordnung mit zwei eng zusammengesetzten Innenwagen.
Aufbau der Bestellbezeichnung siehe B2-44.