Typ SKR33 Standardausführung

Typ SKR33□□A (mit einem langen Innenwagen)
Typ SKR33□□B (mit zwei langen Innenwagen)

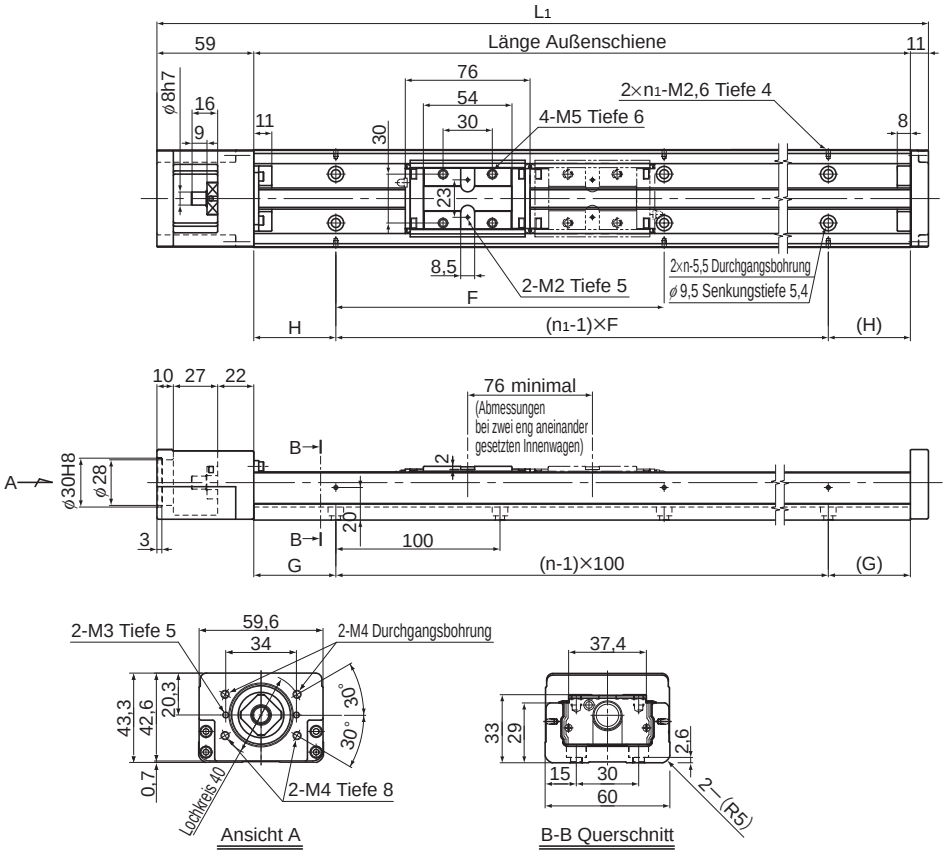

Länge Außenschiene (mm)	Gesamt-länge L1(mm)	Verfügbare Hublängen (mm)		H (mm)	G (mm)	F (mm)	n	n1	Gesamtgewicht der Einheit (kg)	
		Typ A	Typ B						Typ A	Typ B
150	220	55	—	25	25	100	2	2	1,7	—
200	270	105	—	50	50	100	2	2	2,1	—
300	370	205	129	50	50	200	3	2	2,8	3,1
400	470	305	229	100	50	200	4	2	3,5	3,8
500	570	405	329	50	50	200	5	3	4,2	4,5
600	670	505	429	100	50	200	6	3	5,0	5,3
700	770	605	529	50	50	200	7	4	5,7	6,0

Hinweis: Die verfügbaren Hublängen für den Typ SKR33□□B beziehen sich auf die Anordnung mit zwei eng zusammengesetzten Innenwagen.
Aufbau der Bestellbezeichnung siehe B2-44.

Typ SKR33 (mit Abdeckung)

Typ SKR33□□A (mit einem langen Innenwagen)
Typ SKR33□□B (mit zwei langen Innenwagen)

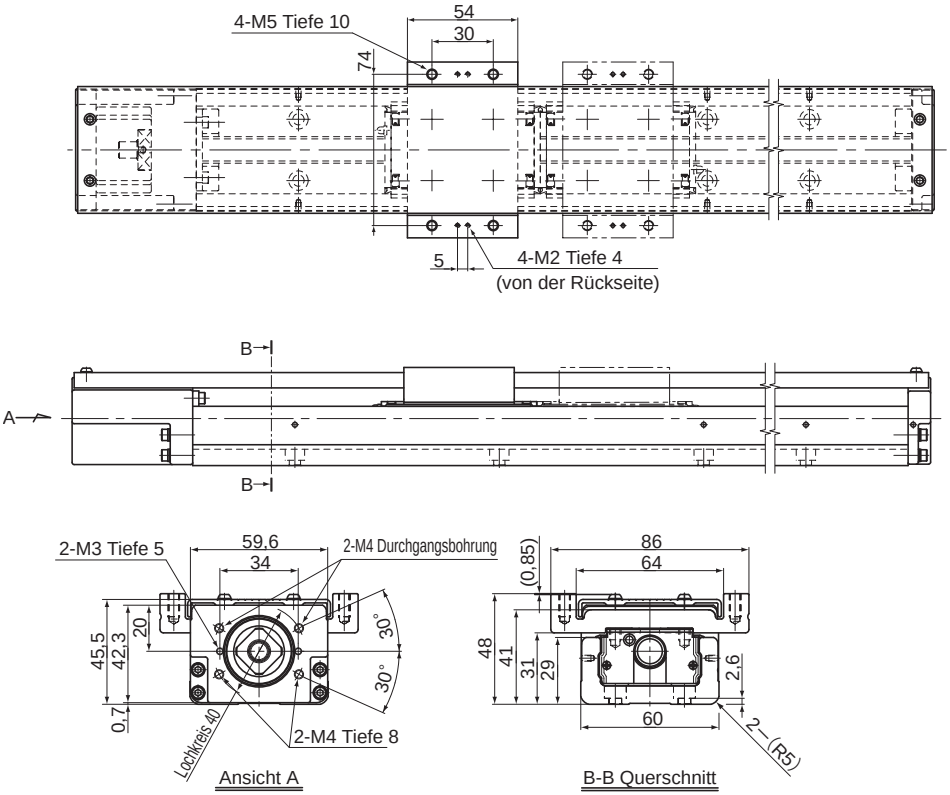

Länge Außenschiene (mm)	Gesamtlänge L_1(mm)	Verfügbare Hublängen (mm)		H (mm)	G (mm)	F (mm)	n	n_1	Gesamtgewicht der Einheit (kg)	
		Typ A	Typ B						Typ A	Typ B
150	220	55	—	25	25	100	2	2	1,9	—
200	270	105	—	50	50	100	2	2	2,3	—
300	370	205	129	50	50	200	3	2	3,1	3,5
400	470	305	229	100	50	200	4	2	3,8	4,2
500	570	405	329	50	50	200	5	3	4,6	5,0
600	670	505	429	100	50	200	6	3	5,3	5,7
700	770	605	529	50	50	200	7	4	6,1	6,5

Hinweis: Die verfügbaren Hublängen für den Typ SKR33□□B beziehen sich auf die Anordnung mit zwei eng zusammengesetzten Innenwagen.
Aufbau der Bestellbezeichnung siehe B2-44.

Typ SKR33 Standardausführung

Typ SKR33□□C (mit einem kurzen Innenwagen)
Typ SKR33□□D (mit zwei kurzen Innenwagen)

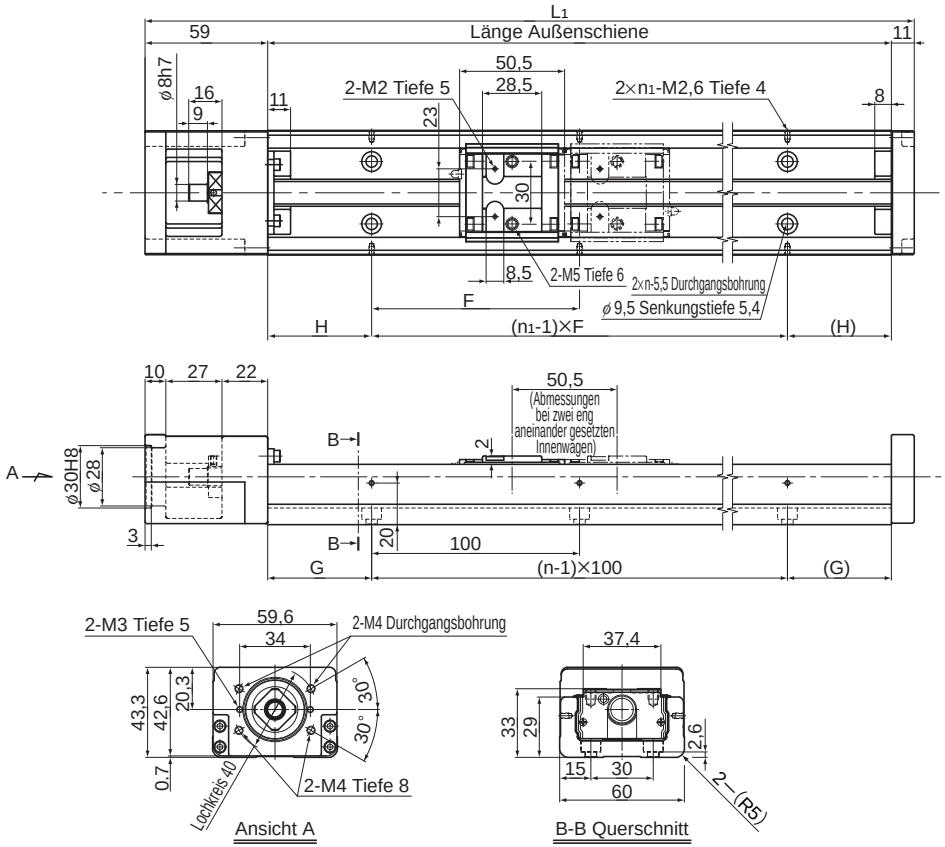

Länge Außenschiene (mm)	Gesamt-länge L1(mm)	Verfügbare Hublängen (mm)		H (mm)	G (mm)	F (mm)	n	n1	Gesamtgewicht der Einheit (kg)	
		Typ C	Typ D						Typ C	Typ D
150	220	80,5	30	25	25	100	2	2	1,6	1,8
200	270	130,5	80	50	50	100	2	2	2,0	2,1
300	370	230,5	180	50	50	200	3	2	2,7	2,8
400	470	330,5	280	100	50	200	4	2	3,4	3,6
500	570	430,5	380	50	50	200	5	3	4,1	4,3
600	670	530,5	480	100	50	200	6	3	4,8	5,0
700	770	630,5	580	50	50	200	7	4	5,5	5,7

Hinweis: Die verfügbaren Hublängen für Typ SKR33□□D beziehen sich auf die Anordnung mit zwei eng zusammengesetzten Innenwagen.
Aufbau der Bestellbezeichnung siehe B2-44.

Typ SKR33 (mit Abdeckung)

Typ SKR33□□C (mit einem kurzen Innenwagen)
Typ SKR33□□D (mit zwei kurzen Innenwagen)

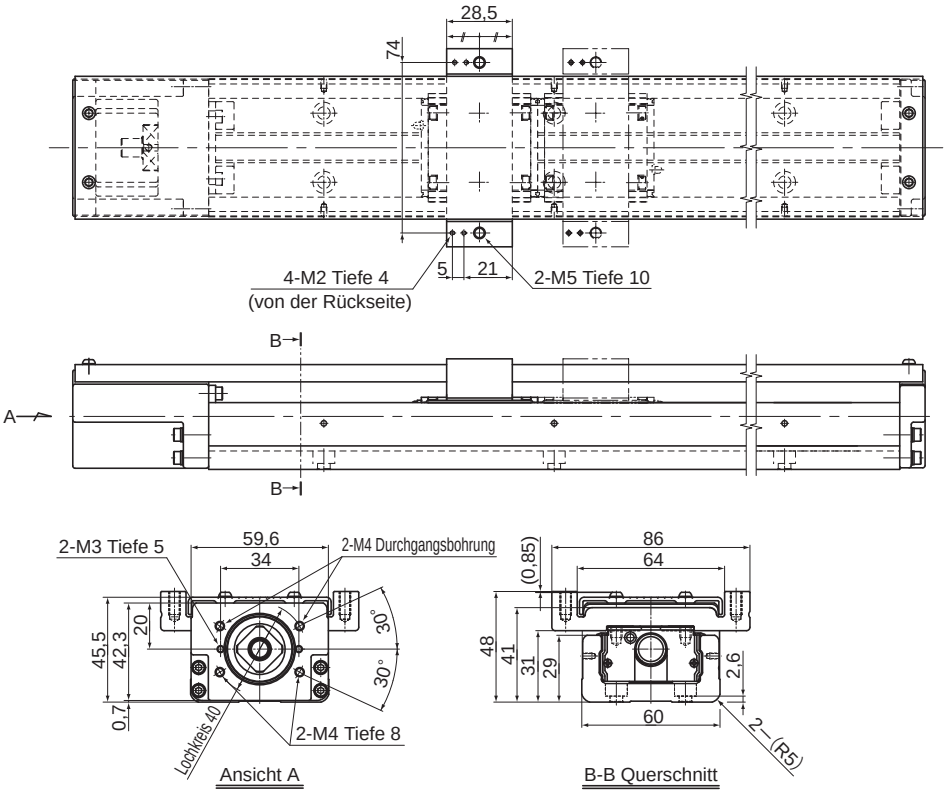

Länge Außenschiene (mm)	Gesamt-länge L_1(mm)	Verfügbare Hublängen (mm)		H (mm)	G (mm)	F (mm)	n	n_1	Gesamtgewicht der Einheit (kg)	
		Typ C	Typ D						Typ C	Typ D
150	220	80,5	30	25	25	100	2	2	1,8	2,0
200	270	130,5	80	50	50	100	2	2	2,2	2,3
300	370	230,5	180	50	50	200	3	2	2,9	3,1
400	470	330,5	280	100	50	200	4	2	3,7	3,8
500	570	430,5	380	50	50	200	5	3	4,4	4,6
600	670	530,5	480	100	50	200	6	3	5,2	5,3
700	770	630,5	580	50	50	200	7	4	5,9	6,1

Hinweis: Die verfügbaren Hublängen für Typ SKR33□□D beziehen sich auf die Anordnung mit zwei eng zusammengesetzten Innenwagen.
Aufbau der Bestellbezeichnung siehe B2-44.